MACO MULTI

Indice dei contenuti

Avvertenze e precauzioni di sicurezza 3

Misure per il mantenimento della superficie 5

Regolazione dei battenti ad anta, anta ribalta e ribalta anta
- Regolazione della forbice o cerniera – sollevare/ abbassare 6
- Regolazione della forbice o cerniera – compressione 7
- Regolazione cerniera angolare 9 - 10

Regolazione finestra a ribalta 12

Regolazione degli elementi di chiusura, Regolazione alza anta 13

Aggancio e sgancio dell'anta 14 - 15

Le presenti istruzioni per la manutenzione sono rivolte esclusivamente alle aziende specializzate e al relativo personale specializzato!

Oltre alle presenti istruzioni per la manutenzione è necessario osservare in ogni caso anche le istruzioni per l'uso e la manutenzione per l'utente finale (utilizzatore)!

Le istruzioni sono anche a disposizione per il download sul sito Web di MAICO (www.maico.com), col codice n. 757192.

MACO MULTI

Avvertenze e precauzioni di sicurezza

ATTENZIONE! **Pericolo di lesioni a causa di interventi di manutenzione eseguiti inadeguatamente!**

Una inadeguata manutenzione può causare gravi danni alle persone e alle cose.

Quindi:

- Prima di iniziare i lavori avere cura di disporre di un sufficiente spazio di montaggio!
- Prestare attenzione all'ordine e alla pulizia del luogo di installazione. I componenti e gli attrezzi sciolti o sparsi a terra costituiscono cause di incidenti, utilizzare solo attrezzi intatti!
- Le operazioni quali la regolazione della ferramenta (specialmente per quanto riguarda la cerniera angolare e le forbici), oppure la sostituzione di componenti, o l'aggancio e lo sgancio dell'anta devono essere eseguite esclusivamente da personale specializzato!

ATTENZIONE! **Pericolo di lesioni dovuto ad ante dal peso elevato!**

La mancata osservanza può causare gravi danni alle persone e alle cose.

Quindi:

- Valutare correttamente il peso dell'anta prima dell'inizio dei lavori!
- L'aggancio e sgancio di ante pesanti o di grandi dimensioni deve essere eseguito sempre da più persone. Il sovraccarico può comportare gravi conseguenze (lesioni alla schiena)!

ATTENZIONE! Le finestre con componenti della ferramenta danneggiati o difettosi devono venir bloccate per impedire l'apertura e la chiusura!
I componenti della ferramenta danneggiati o difettosi devono essere immediatamente sostituiti!

NOTA! Per la sostituzione dei componenti della ferramenta è necessario seguire le rispettive istruzioni di montaggio o il foglietto illustrativo!
Dopo la sostituzione di componenti della ferramenta è necessario eventualmente sbloccare anche il fissaggio centrale. In ogni caso occorre verificare il funzionamento dell'anta riparata!

NOTA! I diritti di garanzia possono essere invocati esclusivamente se gli interventi di manutenzione sono stati eseguiti completamente e in maniera comprovata secondo gli intervalli di manutenzione (indicati nelle istruzioni per l'uso dell'utente finale).

NOTA! I diritti di garanzia possono essere invocati esclusivamente se il montaggio dell'elemento è stato eseguito in maniera regolare e da parte di una ditta specializzata.

MACO MULTI

Misure per il mantenimento della superficie

Protezione contro l'imbrattamento:

- Proteggere la ferramenta contro l'imbrattamento e il deposito di polvere. Durante la fase di construzione degli appartamenti rimuovere immediatamente con acqua lo sporco causato da intonaco, malta e simili.
- Proteggere i componenti della ferramenta contro le impurità (polvere, sporco, colori, ecc.).

Protezione contro la corrosione:

- Aerare adeguatamente la ferramenta e le relative cave fra le battute, per evitare il contatto diretto con l'umidità e la formazione di condensa (specialmente durante la fase di costruzione degli appartamenti!).
- Vapori aggressivi, combinati ad una formazione di condensa, anche di lieve entità, possono determinare la rapida corrosione della ferramenta.
- In presenza di telai o ante realizzati con legnami ad alto tenore di tannini, è necessario fare in modo, mediante un adeguato trattamento della superficie, che tali componenti del materiale non evaporino dal legno.
- Non utilizzare sigillanti a reticolazione acetica o acida, né quelli contenenti le sostanze precedentemente menzionate.
- Non danneggiare la ferramenta con attrezzi angolati o appuntiti.
- Pulire i componenti della ferramenta esclusivamente ad umido, evitando che restino permanentemente bagnati!

Protezione contro detergenti acidi e aggressivi:

- Pulire la ferramenta esclusivamente con un panno morbido che non lasci fibre e un detergente delicato, a pH neutro, in soluzione diluita. Non utilizzare mai detergenti aggressivi, contenenti acidi o solventi, oppure prodotti abrasivi (spugne abrasive, spugne di acciaio). Questi potrebbero danneggiare la ferramenta!
- In caso di ferramenta danneggiata, il funzionamento e le proprietà rilevanti ai fini della sicurezza potrebbero essere compromessi, causando di conseguenza lesioni alle persone. Le zone danneggiate o difettose devono essere immediatamente riparate o ripristinate.

MACO MULTI

I valori di regolazione sono sempre indicati con riferimento all'aria in battuta sul lato cerniera o in orizzontale.

Regolazione forbice o braccio cerniera A-B superiore

1. Sollevare o abbassare

■ **MULTI-MATIC versione ad angolo**

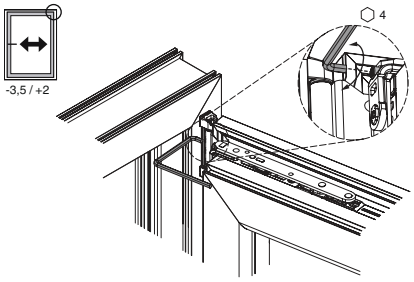

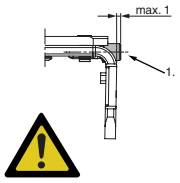

La vite di regolazione può sporgere al massimo 1 mm!

■ **MULTI-MATIC versione a incasso**

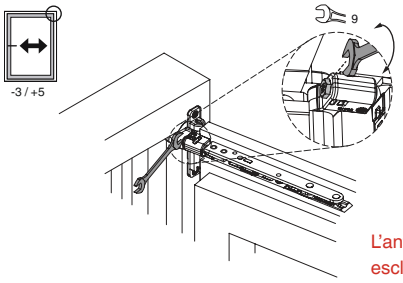

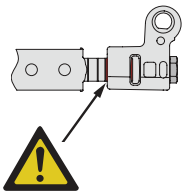

L'anta può essere abbassata esclusivamente fino alla terza tacca o alla marcatura di colore rosso, altrimenti potrebbe cadere!

■ **MULTI POWER**

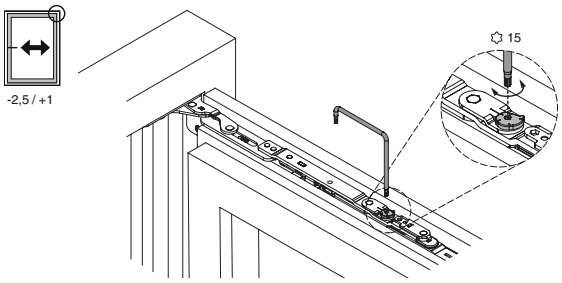

2. Compressione

■ **Forbice MULTI-MATIC**

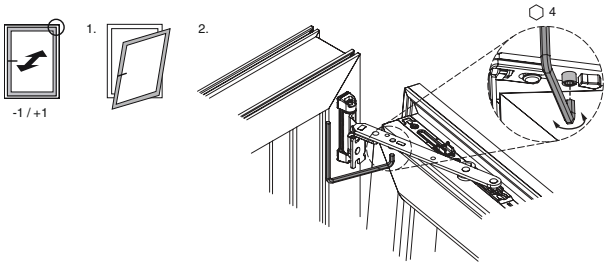

■ **Cerniera A-B superiore MULTI**

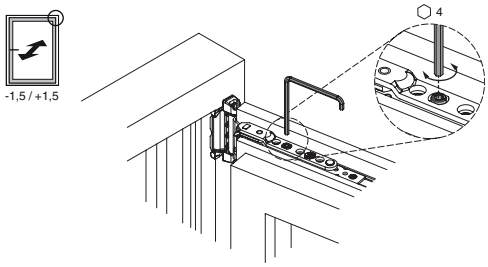

MACO
MULTI

■ **Forbice MULTI POWER**

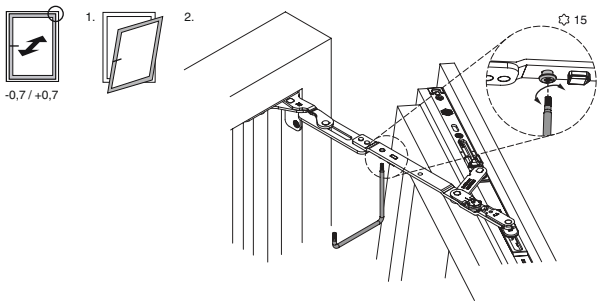

■ **Cerniera A-B superiore MULTI POWER**

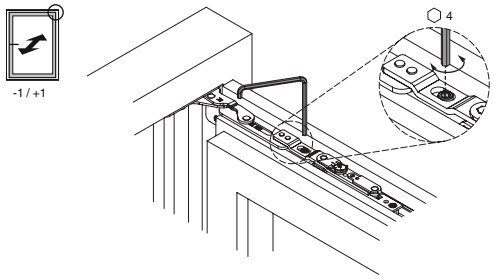

MACO MULTI

Regolazione cerniera angolare

■ **Cerniera angolare in PVC / a doppia tazza / a incasso / in appoggio**

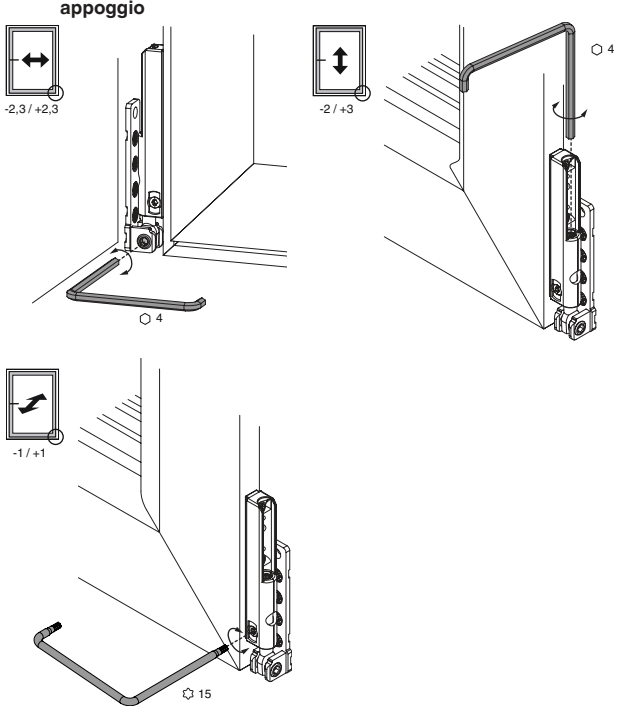

■ **Angolo cerniera PVC / in appoggio**

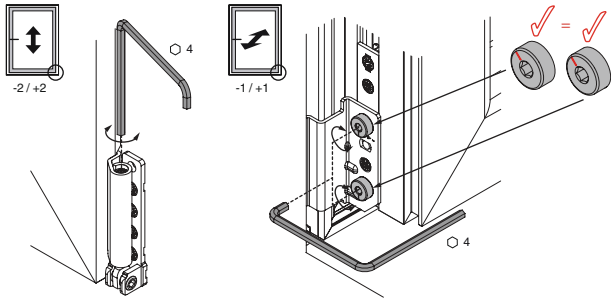

■ **Cerniera angolare a forare**

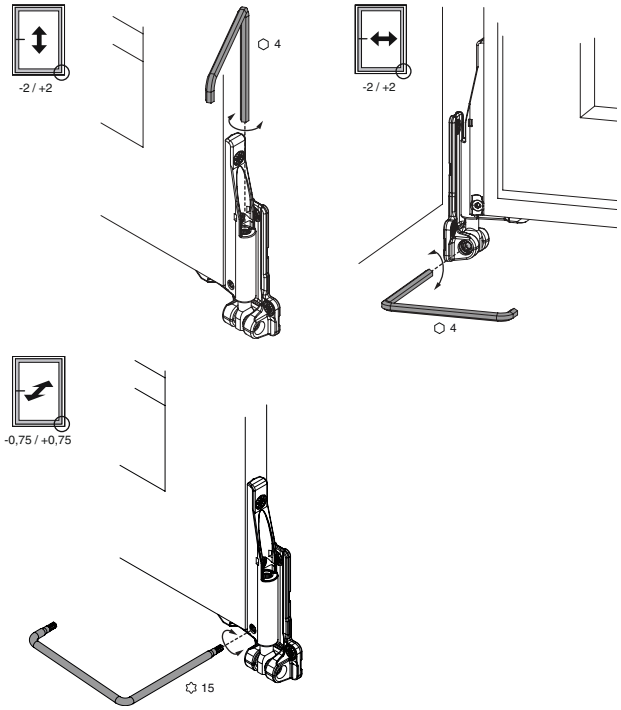

■ **Cerniera angolare MAMMUT**

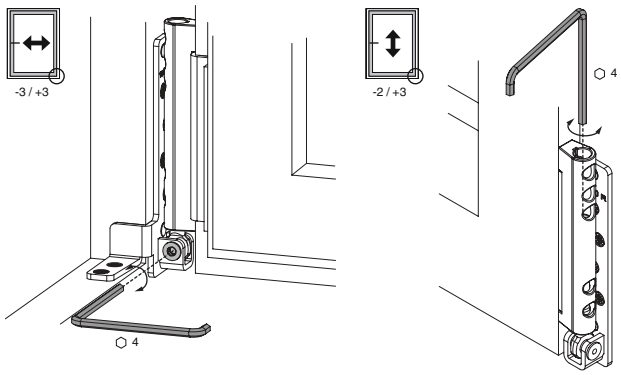

■ **Cerniera angolare MULTI POWER**

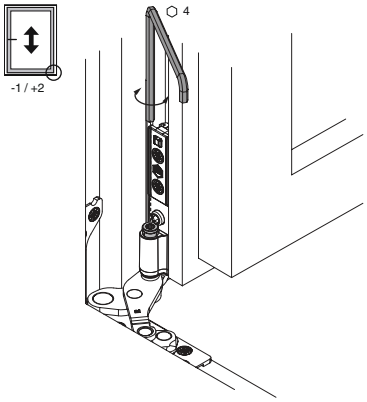

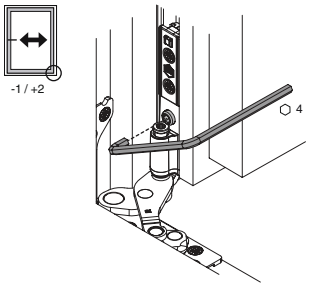

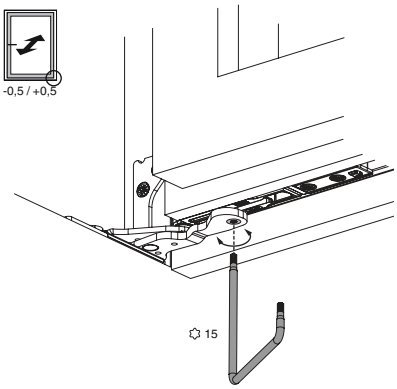

MACO MULTI

Regolazione finestra a ribalta

■ Regolazione laterale

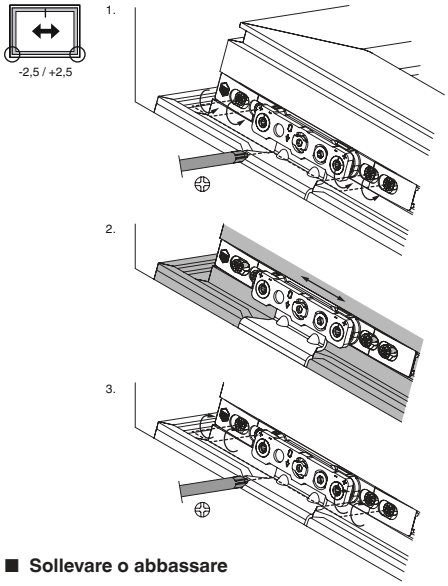

■ Sollevare o abbassare

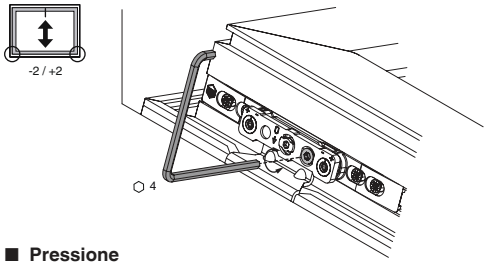

■ Pressione

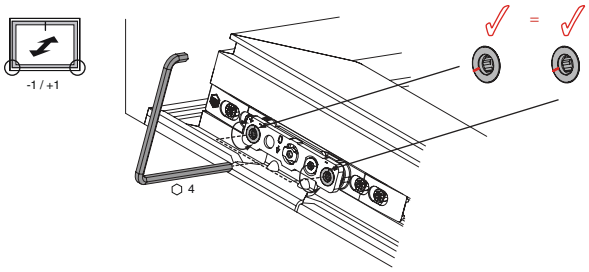

MACO MULTI

Regolazione degli elementi di chiusura, dello scrocco e dell'alza anta

■ **Regolazione della compressione sul nottolino/fungo**

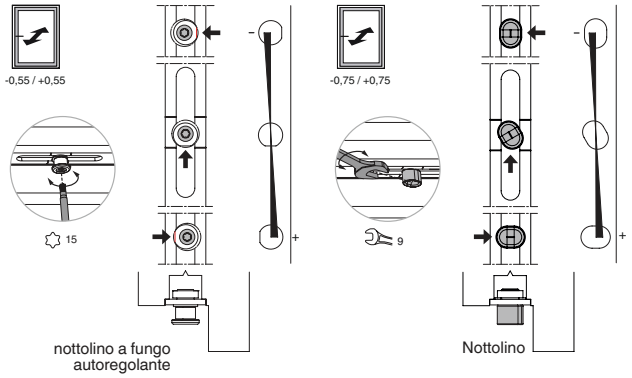

■ **Regolazione dell'alza anta**

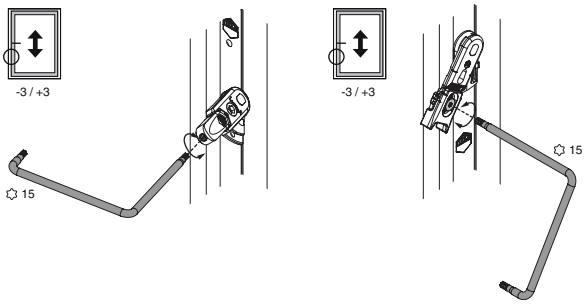

■ **Regolazione dello scrocco porta per cremonese o dello scrocco a rullo**

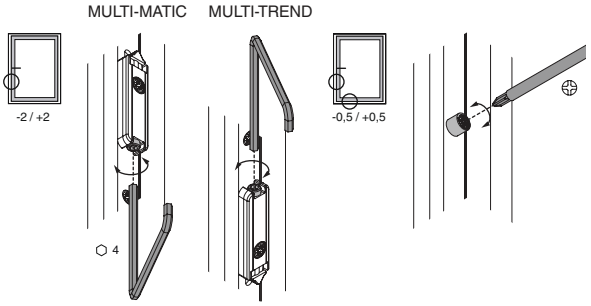

Aggancio e sgancio dell'anta

■ **Supporto forbice PVC / doppia tazza / in appoggio MULTI-MATIC**

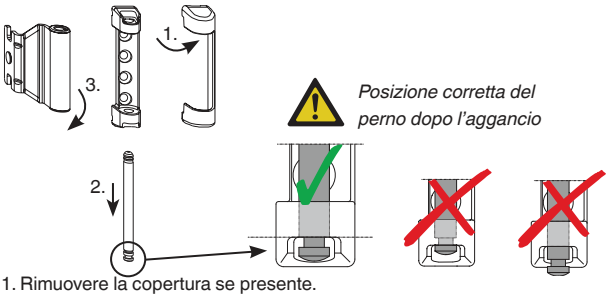

1. Rimuovere la copertura se presente.
2. Tirare verso il basso il perno del supporto forbice con l'opportuno attrezzo. Il perno del supporto forbice può essere estratto solamente con l'anta in posizione di chiusura.
3. Aprire ruotando l'anta a 90° (sostenere l'anta sul lato cremonese per evitare il ribaltamento della stessa!), estrarre la bandella forbice dal supporto quindi estrarre l'anta dalla cerniera angolare. L'aggancio avviene procedendo in ordine inverso.

■ **Supporto forbice MULTI-MATIC versione a incasso**

Come sopra, solo che in aggiunta è necessario agganciare il blocco di sicurezza sul perno del supporto forbice.

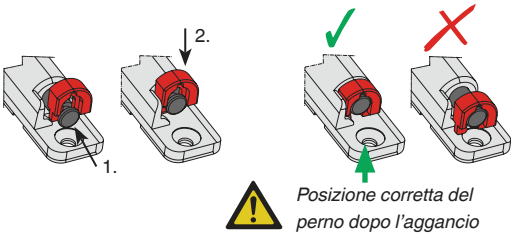

■ **Supporto forbice MULTI MAMMUT**

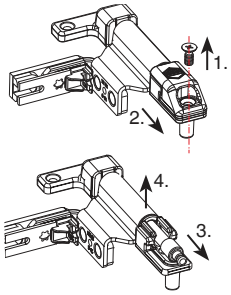

1. Rimuovere la vite di sicurezza.
2. Estrarre il blocchetto di sicurezza del perno.
3. Tirare verso il basso il perno del supporto forbice e aprire l'anta a 90°.
4. Estrarre la bandella forbice dal supporto e estrarre l'anta dalla cerniera angolare. L'aggancio avviene procedendo in ordine inverso.

Montare obbligatoriamente blocchetto di sicurezza del perno del supporto forbice avvitandolo!

■ **MULTI POWER**

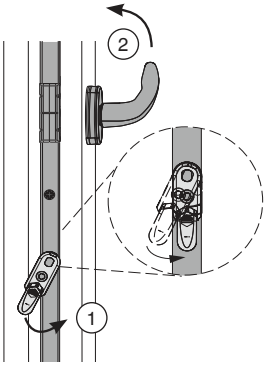

1. Aprire l'anta a 90°.
2. Azionare l'alza anta (1) (solo su finestre ad anta ribalta), ruotare la maniglia nella posizione di ribalta. (2)
3. Aprire il blocco di sicurezza del braccio forbice o del braccio cerniera (3).

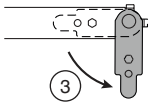

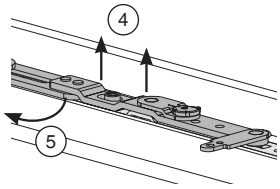

4. Sollevare il braccio forbice o il braccio cerniera finché non è completamente libero (4), quindi girarlo verso il telaio (5).
5. Chiudere l'anta.
6. Sollevare l'anta leggermente inclinata (6).

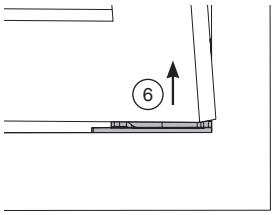

Per l'aggancio procedere in ordine inverso.

Smaltimento:
Lo smaltimento dei componenti della ferramenta e dei cuscinetti deve avvenire in conformità alle disposizioni e alle norme locali.

Gentile cliente,
in caso di suggerimenti o proposte di miglioramento in merito alle nostre istruzioni, La preghiamo di scriverci una e-mail all'indirizzo: hotline.pam@maico.com

MACO
MULTI

MAYER & CO BESCHLÄGE GMBH
ALPENSTRASSE 173
A-5020 SALZBURG
Tel +43 662 6196-0
Fax +43 662 6196-1449
maco@maco.eu
www.maco.eu

MAICO SRL a socio unico
ZONA ARTIGIANALE 15
I-39015 S. Leonardo (BZ)
Tel +39 0473 651 200
Fax +39 0473 651 300
E-mail: info@maico.com
www.maico.com

Codice art. 757192
Data: maggio 2015
Tutti i diritti ed eventuali modifiche riservati.
Immagini: MACO, fotolia, Fachverband Schloss- und Beschlagindustrie e.V.