3D-matic per foratura ø 7,2 mm

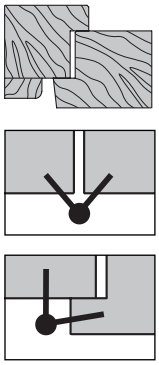

Descrizione

Cerniera registrabile realizzata in acciaio zincato, nella misura 14 mm di diametro, con gambi filettati passo 1,8. La dimesione e l'interasse dei gambi centrali consentono la foratura e montaggio unificata con la cerniera a 2 gambi Mod. 118 con gambi da 46 mm E01174.14.XX.

Regolazioni: E' possibile registrarla nelle tre direzioni (orizzontale, verticale, in profondità) con chiave a brugola da 4 mm. Viene utilizzata una chiave da 3 mm solo per la regolazione verticale della cerniera con ø14 mm.

❶ Regolazione orizzontale: tramite registrazione del gambo filettato della parte superiore (per avere l'anta in squadra).

❷ Regolazione in profondità: tramite registrazione del gambo filettato della parte inferiore (per dare la giusta pressione sulla guarnizione).

❸ Regolazione verticale: di 4 mm tramite spinta di una vite conica sulla sfera girevole incamiciata nel perno mobile.

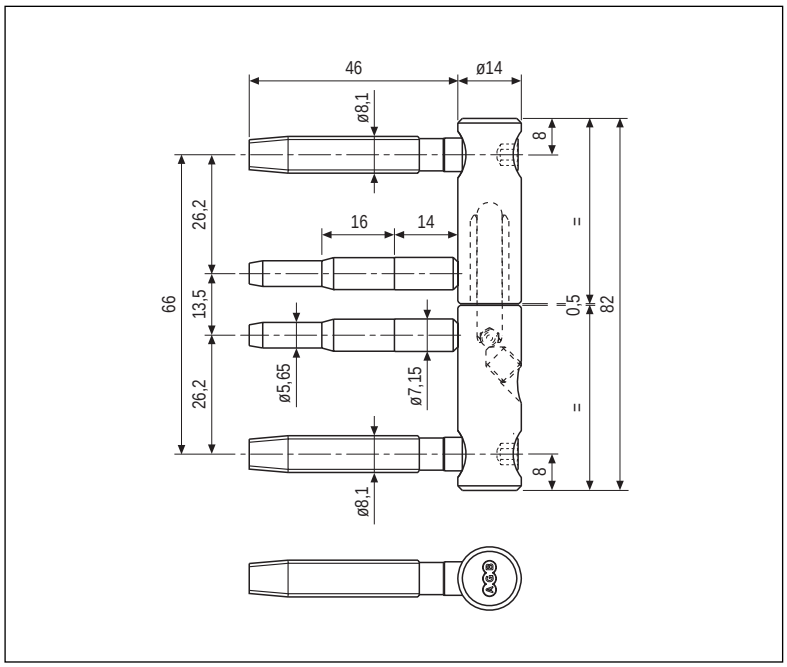

NB. *Non sono utilizzabili le dime delle cerniere 3D E01150.XX.XX.*

Specifiche d'ordine

Materiale	Articolo	ø
ACCIAIO	E01178.14.XX	14

NB. *Riferirsi al listino in vigore per verificare la disponibiltà delle finiture.*

Coperture disponibili

Mod. Standard	**ABS:** Art. E01151 per ø14 mm
	ALLUMINIO: Art.E21151 per ø14 mm
	OTTONE: Art. E01159 per ø14 mm
Mod. Barocco	**OTTONE:** Art. E01153 per ø14 mm

NB. *Per finiture, dimensioni e codici completi, consultare il capitolo "Coperture".*
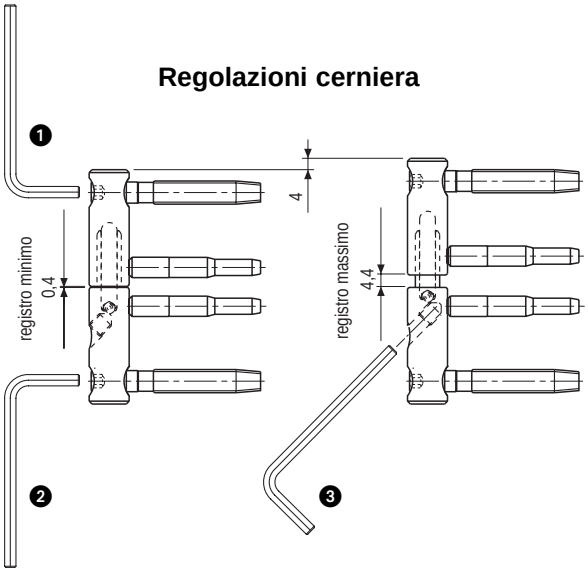
Regolazioni cerniera