208999 - Catenaccio portoncino R8 Aria 4 L=540 argento

Disegni tecnici

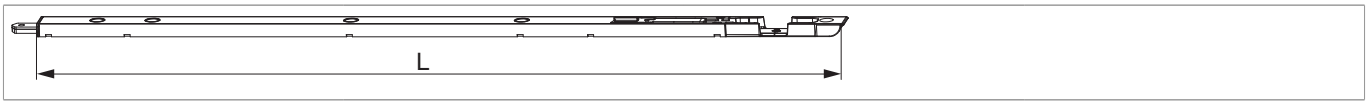

argento	Aria 4		R8	18	8	18	540	6	20	208999[1)]

[1)] per A12 usare inserto 43718

Fresata

per catenaccio

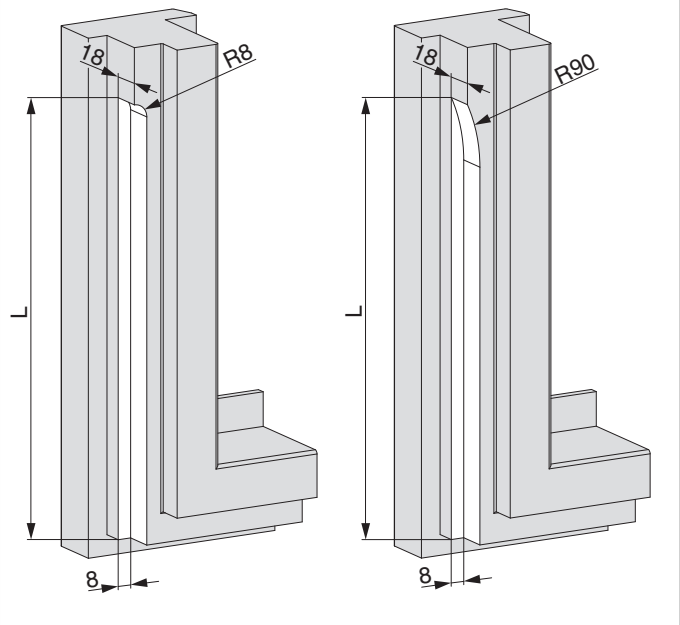

Quote

