SCHEDA TECNICA

SERRATURA PER SERRANDE CON CHIAVE
PROFILO SIMMETRICO SERIE 8230 VIRO

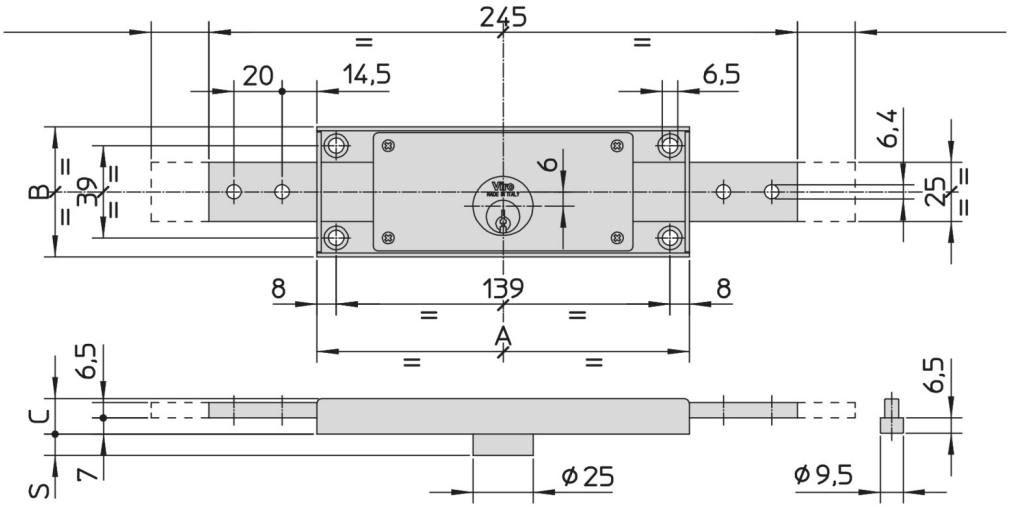

CON CILINDRO SPORGENZA 9 MM. (S) - SERIE 8230.9							
	Art.	Descrizione	Dimensioni	Altezza della cassa	Chiavi	Peso unitario	Pezzi per confezione
	N.		mm A x B	mm C	Art. N.	g	N.
	8231.9	Centrale	155 x 55	15	080	540	2
	8232.9	Laterale destra	155 x 55	15	080	465	2
	8233.9	Laterale sinistra	155 x 55	15	080	465	2
	8232.8233.9	Coppia	155 x 55	15	080	890	1

CON CILINDRO SPORGENZA 6 MM. (S) - SERIE 8230.6							
	Art.	Descrizione	Dimensioni	Altezza della cassa	Chiavi	Peso unitario	Pezzi per confezione
	N.		mm A x B	mm C	Art. N.	g	N.
	8231.6	Centrale	155 x 55	15	080	540	2
	8232.8233.6	Coppia	155 x 55	15	080	890	1

WWW.FERRAMENTAPARIDE.IT