SCHEDA TECNICA

SERRATURA PER SERRANDE CON CHIAVE
A DOPPIA MAPPA SERIE 2200 VIRO

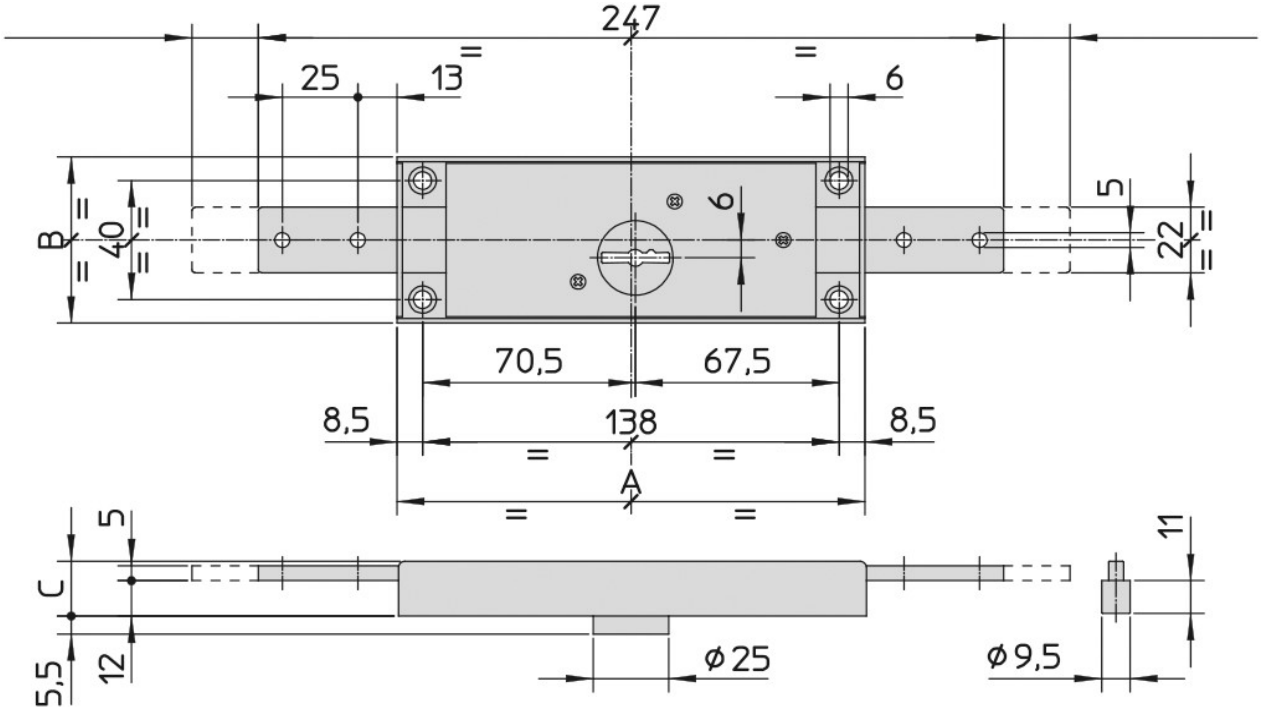

SERIE 2200 CON CHIAVE A DOPPIA MAPPA							
	Art.	Descrizione	Dimensioni	Altezza della cassa	Chiavi	Peso unitario	Pezzi per confezione
	N.		mm A x B	mm C	Art. N.	g	N.
	2201	Centrale	156 x 56	18,5	1.079	690	3
	2202.2203	Coppia	156 x 56	18,5	1.079	1170	3

WWW.FERRAMENTAPARIDE.IT