SCHEDA TECNICA

SERRATURA AD APPLICARE PER PORTE BASCULANTI B561 PREFER

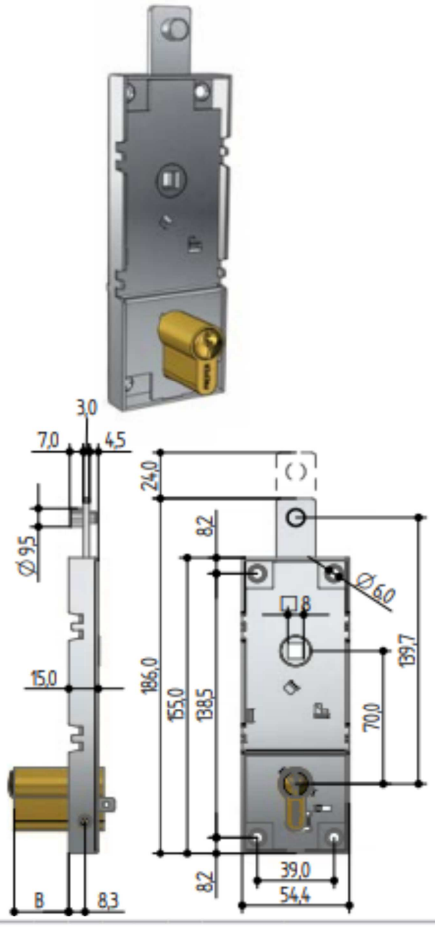

B561 Con levetta sbloccaggio interna (2 chiavi dotazione)
With inside opening lever (2 keys supplied)

codice serrature || *locks code*														B (mm)	ricambi || *spare parts*	
1	2	3	4	5	6	7	8	9	10	11	12	13	14			
B	5	6	1	•	0	8	1	Z		0	0	0	0	-	senza cilindro || *without cylinder*	
B	5	6	1	•	0	8	1	0		0	2	0	0	13,7	6A00.2210	7100.2300
B	5	6	1	•	0	8	1	2	•	0	2	0	0	21,7	6A00.3010	7100.2400
B	5	6	1	•	0	8	1	4	•	0	2	0	0	31,7	6A00.4010	7100.2400

WWW.FERRAMENTAPARIDE.IT